Stiegrbetona pamatplātne
M 1:50

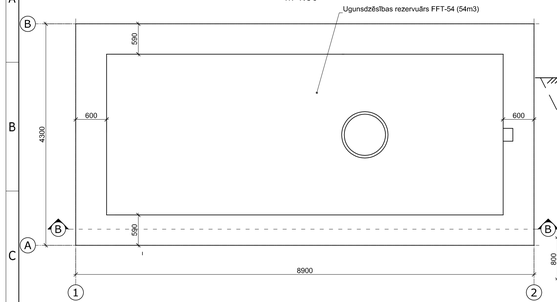

Griezums B-B
M 1:50

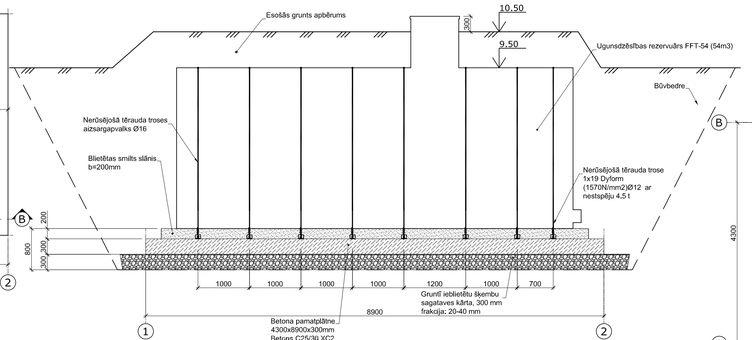

Ugunsdzēšības rezervuāra pamatplātnes stiegrošanas shēma
M 1:50

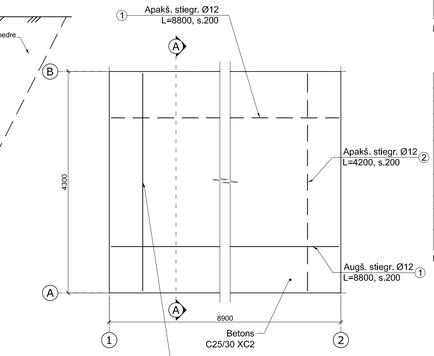

Stiegrojuma specifikācija							
Marka	Pozīcija	Skice	Nosaukums	Skaits	Masa, kg		Markas
					Vienības	Kopā	
Ugunsdzēšības rezervuāra pamatplātne	1		Ø12, B500B, L=8800 mm	46	8.01	368.4	790
	2		Ø12, B500B, L=4200 mm	90	3.82	344.0	
	3	70 200	Ø8, B500B, L=350 mm	540	0.14	77.5	

Piezīmes: Stiegrojuma specifikācijā nav iekļauti distanceriem un stiegru pārlaidumiem nepieciešamie materiāli. Stiegrojuma specifikācija uzrādīta vienai pamatplātnai

Materiālu kopsavilkums				
Marka	Nosaukums	Mērvienība	Apjoms	Piezīmes
Monolīts betons	Betons C25/30 XC2	m³	11.5	
Sagataves kārta	Šķembas, frakcija 20-40	m³	13.7	Blietētā stāvoklī
Sagataves kārta	Blietēta smilts, b=200	m³	5.3	Blietētā stāvoklī
Enkurskrūve, komplektā ar 3 uzgriežņiem	M16, L=310, stiprības klase 8.8	gb	16	Karsti cinkotas
Tērauda paplāksne	Enkurlenķis 110x80x8 karsti cinkots, L=100 mm	gb	16	Karsti cinkotas
Tērauda plāksne	100x100x10 (C245)	gb	16	
Nerūsējošā tērauda trose 1x19	Dyform (1570N/mm2) Ø12;L=11000 mm	gb.	8	Ar spriegotājiem
Troses aizsargapvalks Secutex SDC	Ø16;L=6000 mm	gb.	8	

Piezīme: Materiālu kopsavilkums uzrādīts vienai pamatplātnai.

Piezīmes:

1. Vispārīgos rādītājus un piezīmes skatīt lapā BK-1;
2. Visi izmēri doti milimetros, augstuma atzīmes metros Latvijas normālā augstuma sistēmā.
3. Uzrādītos materiālus atļauts aizvietot ar analogiem, bet ne zemākas kvalitātes materiāliem, to saskaņojot ar autoruzraugu un pasūtītāju;
4. Visus izmantojamos materiālus iestrādāt un izbūvēt saskaņā ar ražotāja izdotajiem norādījumiem;
5. Pirms betonēšanas darbu uzsākšanas, ierīkot gruntī ieblietētu šķembu sagataves kārtu 300 mm biezumā ar šķembu frakciju 20-40 mm. Šķembas blietēt līdz bērума masa sasniedz 1.65 (t/m³);
6. Pamatplātnes betonēšanai izmantot C25/30 XC2 klases betonu;
7. Betona atzsargkārtas biezums stiegrojumam: no apakšas - 70 mm, no augšas - 40 mm. Rasējumos attālums norādīts līdz stiegru centram;
8. Jāizmanto distanceri, kas nodrošina stiegru karkasa telpisko noturību betonēšanas laikā;
9. Ugunsdzēšības rezervuāru drīkst uzstādīt, kad betona spiedes pretestība sasniegusi 75% no projektā paredzētās;
11. Pamatplātnes izmēri un enkurojumi lekārtām rēķināti pēc iztukšotas lekārtas stāvokļa un gruntsūdens līmeņa;
10. Iekārtas nostiprināšanu pie pamatplātnes veikt ar nerūsējošā tērauda trosēm 1x19 Dyform (1570N/mm2). Trose pēc piestiprināšanas pie dzelzsbetona pamatplātnes jānospriego. Stiprinājuma vietas precizēt pēc iekārtas saņemšanas;
11. **Iekārtas enkuru kopējai noturībai uz izraušanu no dzelzsbetona pamatplātnes jābūt vismaz 160 kN;**
12. **Precīzu enkuru izvietojumu pamatplātnē precizēt pēc lekārtas ražotāja pēc lekārtas pasūtīšanas, enkurojumu skaitu paredzēt ne mazāku par 16 enkurskrūvēm M16 ar stiprības klasi 8.8.** Projektā uzrādītās enkurskrūves iespējams aizvietot ar ķīmiskajiem (lefimējamiem) enkuriem, nodrošinot 11. punktā minētās prasības;
13. Pēc iekārtas montāžas tērauda elementus aspārdāt ar bitumena mastiku;
13. Būvdarbu laikā nepieļaut pamatnes grunts izmirkšanu, kā arī sasalšanu;
14. Būvbedres pamatnei veikt grunts kvalitātes tehnisko kontroli;
15. Iekārtas izmērus skatīt UKT sadaļā.

Mezgls 2
M 1:10

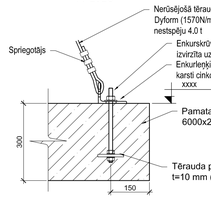

Griezums A-A
M 1:20

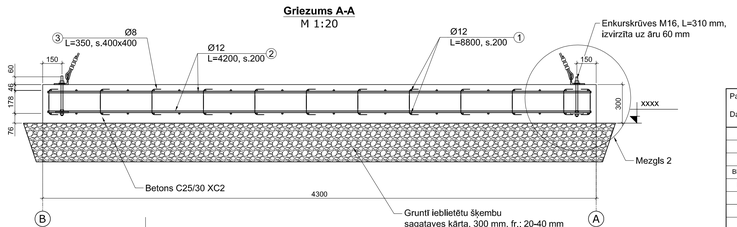

Pasūtītājs:			
Mārupes novada dome, Daugavas iela 29, Mārupe, Mārupes novads, LV-2167			
		Paraksts	Datums
BK daļas vad.	Deniss Mišeņins		26.07.2016
Izstrādāja	Ralfs Grauze		26.07.2016

Objekts:
Mārupes novada Jaunmārupes stadiona pārbūve

Adrese:
Ivļu iela 5, Mazcenu aleja 35, Jaunmārupe, Mārupes novads

Lapas nosaukums:
Ugunsdzēšības rezervuāra pamatplātne

Atbildīgais projektētājs:
SIA "BM Projekts"
Vīriņu iela 12-47, Tīraine, Mārupes novads, LV-2167
Tālr.: +371 29762257

©All rights reserved.
Dāzmarinājams saskaņa ar autortiesību likumu

Līguma nr.: 5-21/695-2015
Arhīva nr.: 5-21/695-2015
Mērogs: 1:100; 1:50; 1:20; 1:10

Stadija	Lapas	Ras. Nr.
BP	-	BK-8.1

A3.1