LABIEKĀRTOJUMA PLĀNS M 1:250

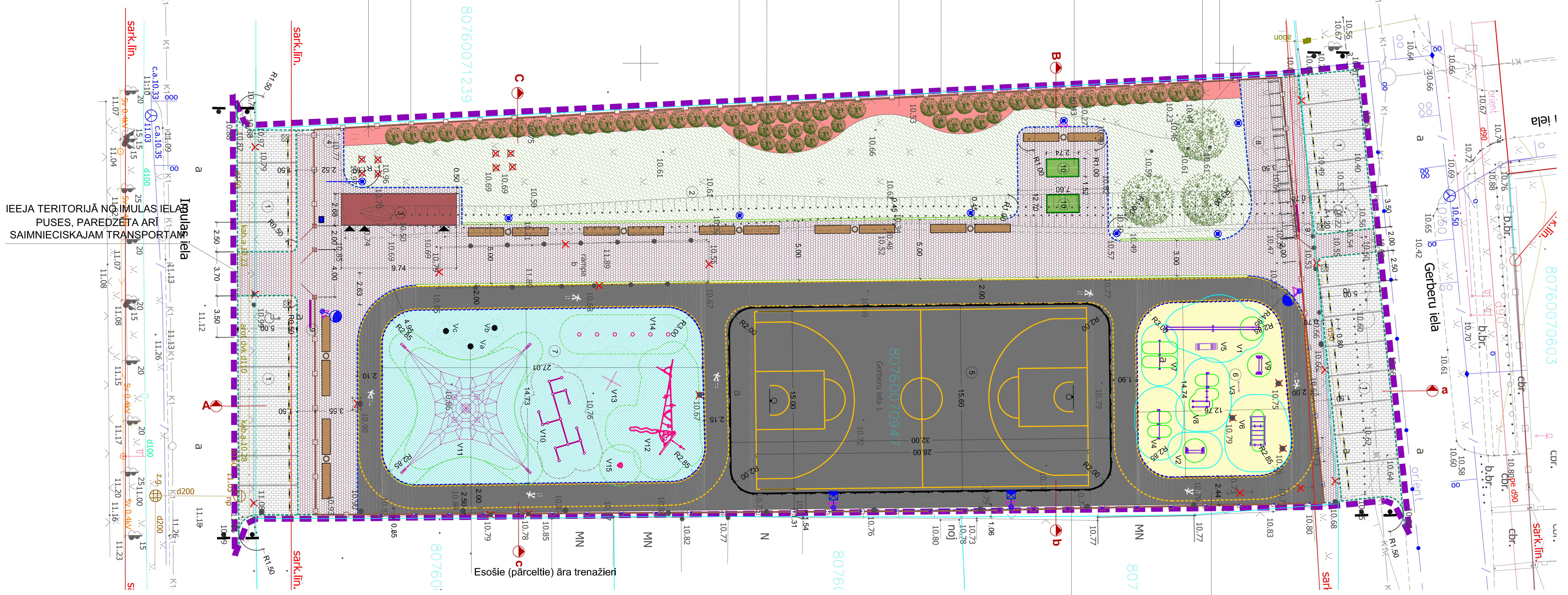

VINGROŠANAS UN TRENAŽIERU LAUKUMA IEKĀRTU SPECIFIKĀCIJA

APZĪMĒJUMS PLĀNĀ	NOSAUKUMS	DETAĻAS VIZUĀLĀ INFORMĀCIJA	IZMĒRI (mm)	DAUDZUMS	PIEZĪMES
V10	Vault sliedes L		A=1030 P=2890 G=6850	1 gab.	Skatīt kopā ar Pielikumu Nr.6 Iekārtu montāža pēc ražotāja specifikācijām
V11	Tīklu piramīda		A=5700 P=9900 G=9900	1 gab.	Skatīt kopā ar Pielikumu Nr.6 Iekārtu montāža pēc ražotāja specifikācijām
V12	Iekārta-Izar		A=2770 P=4800 G=8100	1 gab.	Skatīt kopā ar Pielikumu Nr.6 Iekārtu montāža pēc ražotāja specifikācijām
V13	Iekārta-Luik Climbing Tree		A=2770 P=1850 G=2500	1 gab.	Skatīt kopā ar Pielikumu Nr.6 Iekārtu montāža pēc ražotāja specifikācijām
V14	Iekārta-Grasshopper		A=800 P=300 G=7800	1 gab.	Skatīt kopā ar Pielikumu Nr.6 Iekārtu montāža pēc ražotāja specifikācijām
V15	Iekārta-Spica 2		A=1660 P=440 G=450	1 gab.	Skatīt kopā ar Pielikumu Nr.6 Iekārtu montāža pēc ražotāja specifikācijām

IELU VINGROŠANAS LAUKUMA IEKĀRTU SPECIFIKĀCIJA

APZĪMĒJUMS PLĀNĀ	NOSAUKUMS	DETAĻAS VIZUĀLĀ INFORMĀCIJA	IZMĒRI (mm)	DAUDZUMS	PIEZĪMES
V1	Iekārta Batting ropes		A=1480 P=550 G=3995	1 gab.	Skatīt kopā ar Pielikumu Nr.5 Iekārtu montāža pēc ražotāja specifikācijām
V2	Iekārta svaru stienis S		A=2640 P=535 G=1600	1 gab.	Skatīt kopā ar Pielikumu Nr.5 Iekārtu montāža pēc ražotāja specifikācijām
V3	Infozīme		A=1650 P=890 G=120	1 gab.	Skatīt kopā ar Pielikumu Nr.5 Iekārtu montāža pēc ražotāja specifikācijām
V4	Iekārta Pievilkšanās stieņi		A=2425 P=240 G=2485	1 gab.	Skatīt kopā ar Pielikumu Nr.5 Iekārtu montāža pēc ražotāja specifikācijām
V5	Iekārta Vingrošanas sols		A=685 P=560 G=1865	1 gab.	Skatīt kopā ar Pielikumu Nr.5 Iekārtu montāža pēc ražotāja specifikācijām
V6	Iekārta Monkey bars		A=2725 P=1305 G=2505	1 gab.	Skatīt kopā ar Pielikumu Nr.5 Iekārtu montāža pēc ražotāja specifikācijām
V7	Iekārta Atspiešanās stienis M		A=353 P=2485 G=120	1 gab.	Skatīt kopā ar Pielikumu Nr.5 Iekārtu montāža pēc ražotāja specifikācijām
V8	Iekārta Dip n Fly		A=2430 P=1480 G=2970	1 gab.	Skatīt kopā ar Pielikumu Nr.5 Iekārtu montāža pēc ražotāja specifikācijām
V9	Iekārta Svaru stienis invalīdiem			1 gab.	Skatīt kopā ar Pielikumu Nr.5 Iekārtu montāža pēc ražotāja specifikācijām

TERITORIJAS LABIEKĀRTOJUMA ELEMENTU SPECIFIKĀCIJA

APZĪMĒJUMS PLĀNĀ	NOSAUKUMS	DETAĻAS VIZUĀLĀ INFORMĀCIJA	IZMĒRI (mm)	DAUDZUMS	PIEZĪMES
	Soliņš		A=590 P=675 G=2100	14 gab.	Skatīt kopā ar Pielikumu Nr.1
	Atkritumu urna		A=1000 G=400 P=400	7 gab.	Skatīt kopā ar Pielikumu Nr.2
	Velosipēdu novietne		A=800 P=900 G=4240	3 gab.	Skatīt kopā ar Pielikumu Nr.3
	Āra galda teniss		A=900 P=1520 G=2740	2 gab.	Skatīt kopā ar Pielikumu Nr.4

PIEŅEMTIE APZĪMĒJUMI

APZĪMĒJUMI	NOSAUKUMS
	PROJEKTĒJAMĀS TERITORIJAS ROBEŽA
	DEMONTĒJAMS APJOMS
	ESOŠS SAGLABĀJAMS KOKS
	PROJEKTĒTS KOKAUGS
	PROJEKTĒTI APSTĀDĪJUMI
	PROJ. BETONA BRUĢAKMENS SEGUMS (autostāvlaukumam)
	PROJ. BETONA BRUĢAKMENS SEGUMS
	PROJ. ASFALTA SEGUMS
	PROJ. GUMIJAS SEGUMS
	PROJ. ZĀLIENS
	PROJ. NOŽOGOJUMS (h=4m)
	PROJ. VINGROŠANAS RĪKS
	PROJ. VELOSIPĒDU NOVIETNE
	HORIZONTĀLAIS MARĶĒJUMS AUTOSTĀVVIETĀM
	HORIZONTĀLAIS MARĶĒJUMS BASKETBOLA LAUKUMAM
	HORIZONTĀLAIS MARĶĒJUMS SKRITUĻOŠANAS APLIM
	PROJ. AUTOMAŠĪNU RITEŅU ATDURE
	PROJ. LIETUS ŪDENS NOVADĪŠANAS SISTĒMA
	PROJ. IETVES APMALE (1000.200.80)
	PROJ. CEĻA APMALE (1000.220.150)
	PROJ. GUMIJAS APMALE
	PROJ. VIDEONOVĒROŠANAS KAMERA
	PROJEKTĒTĀS LATERNAS
	PROJEKTĒTA CEĻAZĪME

ESOŠO INŽENIERKOMUNIKĀCIJU APZĪMĒJUMI

APZĪMĒJUMS	NOSAUKUMS
	PAZEMES VIDĒJA SPIEDIENA GĀZES VADS (0,1–4 BAR)
	ELEKTRONISKO SAKARU KABEĻU KANALIZĀCIJA
	ELEKTRONISKO SAKARU KABELIS
	0,4 KV ZEMSPRIEGUMA ELEKTROKABELIS
	APGAISMES KABELIS
	PAZEMES ŪDENSVADS
	DRENĀŽA
	0,4 KV ZEMSPRIEGUMA ELEKTROLĪNIJA
	LIETUS KANALIZĀCIJAS PAŠTECES CAURUĻVADS

PROJEKTĒTO KOKAUGU SPECIFIKĀCIJA

Latīniskais nosaukums	Šķirne	Latviskais nosaukums	Pieauguša auga parametri H(m)	Pieauguša auga parametri Vainaga diametrs(m)	Stādmateriāla parametri H(m)	Stādmateriāla parametri Vainaga diametrs(m)	Stāda sakņu sist. konteinerā	Stādīšanas attālums (m)	Daudzums (gab.)
LAPU KOKAUGI									
Parthenocissus quinquefolia var engelmanii		Paskāpējs mežvīns	15	-	0.8-1.0		C3		12
Philadelphus lemoinei	'Erectus'	Lemuāna filadelfs	1-1.5	0.6-1.2	0.8		C5		12
Philadelphus x virginalis	'Minnesota Snowflake'	Meitenu filadelfs	1.7	1.5	0.6-0.8		C3/Ks	1.5	5
Sorbus intermedia		Zviedrijas pīlādzis	7-10	3	0.3-0.35 S.A. 8/10		C20/Ks		3
Thuja occidentalis	'Smaragd'	Rietumu tūja	2.5	1-1.5	0.8		C5		42
							KOPĀ		**74**

Piezīmes:
1. Koki pie stādīšanas jānostiprina pie balsta mietiem
2. Stādvietas krūmiem jāierīko kā vienlaidus zona 0.6 m dziļumā; Stādvietas kokiem jāierīko 1x1m platumā un 0.8 m dziļumā, stādvietas jāpapildina ar priežu mizas mulču 5-8cm.

Apzīmējumi:
Pa-potējuma augstums nokarenām formām vai augstumbrā potēta koka augstums, m
KS-sakņu kamols ietīts džutā vai kalsakņu stāds, šādi "iepakoti" augi stādāmi tikai agri pavasarī vai vēlu rudenī, visā pārējā laikā jābūt konteinerstādiem.
S.A.-stumbra apkārtmērs 1 m augstumā, cm
C 20 -20 litru konteiners

EKSPLIKĀCIJA

APZĪMĒJUMS	NOSAUKUMS
1	AUTOSTĀVVIETA
2	ŪDENS ŅEMŠANAS VIETA
3	SABIEDRISKĀ TUALETE AR SAIMNIECĪBAS TELPU
4	ŠĶIROTO ATKRITUMU NOVIETNE
5	BASKETBOLA LAUKUMS
6	VINGROŠANAS LAUKUMS IELU VINGROTĀJIEM
7	VINGROŠANAS UN TRENAŽIERU LAUKUMS
8	VELOSIPĒDU NOVIETNE
9	INFORMĀCIJAS STENDS
10	ĀRA TENISA GALDI

APMALES
RAKSTURĪGIE MEZGLI (M 1:25)

BETONA APMALES 100.20.8 UZSTĀDĪŠANA
BETONA APMALE 100.20.8
BETONS C16/20; V=0.05m³/m
DOLOMĪTA MINERĀLMATERIĀLU MAISĪJUMS 0/32p, NIV; V=0.07m³/m

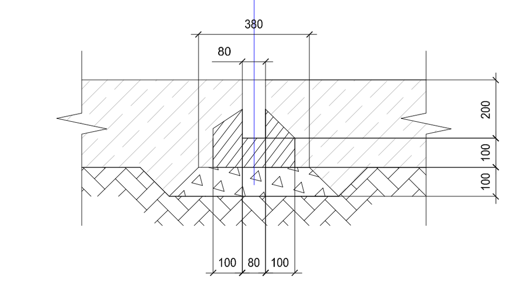

BETONA APMALES 100.22.15 UZSTĀDĪŠANA
BETONA APMALE 100.22.15
BETONS C16/20; V=0.07m³/m
DOLOMĪTA MINERĀLMATERIĀLU MAISĪJUMS 0/32p, NIV; V=0.09m³/m

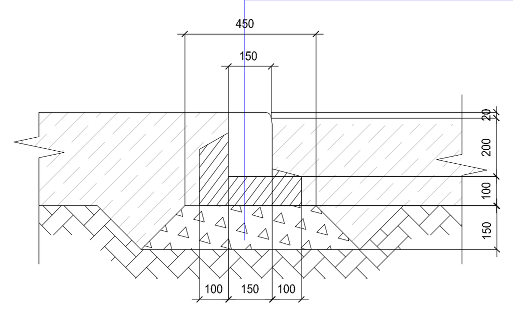

GUMIJAS APMALES 500.260.58 UZSTĀDĪŠANA
GUMIJAS APMALE 500.260.58
BETONS C16/20; V=0.07m³/m
DOLOMĪTA MINERĀLMATERIĀLU MAISĪJUMS 0/32p, NIV; V=0.09m³/m

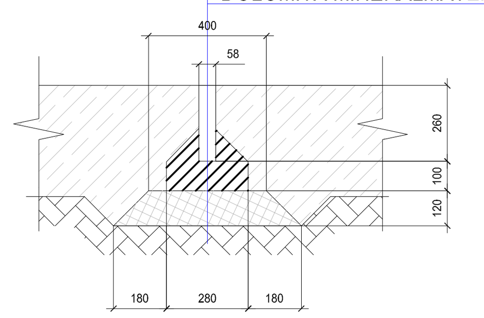

PIEZĪMES:
1. Ja būvniecības rezultātā tiek traucēta inženierkomunikāciju darbība, tad būvuzņēmējam jāparedz bojāto posmu nomaiņa turpmākai pilnvērtīgai inženiersistēmu darbībai;
2. Visas atkāpes no projekta risinājumiem, kā arī celtniecības gaitā nepieciešamos papildus risinājumus, savlaicīgi, pirms darbu uzsākšanas un pasūtījumu veikšanas, saskaņot ar būvprojekta autoru;
3. Visas atsauces uz iekārtu, materiālu un izstrādājumu izgatavotāju firmām, kuras norādītas projektā, liecina tikai par šo izstrādājumu un iekārtu kvalitātes un apkalpošanas līmeni. Norādīto iekārtu un materiālu nomaiņa ir iespējama ar ekvivalentām vai labākām iekārtām un materiāliem.
4. Būvgružu, izraktās nederīgās grunts izvešanas vieta precizējama saziņoties ar būvuzņēmēju būvniecības laikā, iepriekš veicot saskaņojumu ar Pasūtītāju.
5. Mazo arhitektūras formu pamatus ierīkot vienlaikus ar iesegumu ierīkošanu. Visus kokmateriālus, kas tiek pakļauti mitruma iedarbībai nepieciešams impregnēt, ja vien tie ražošanas laikā jau nav apstrādāti ar antiseptiķiem;
6. Visiem apstādījumiem paredzēt ikgadēju vainaga veidošanu;
7. Vietās, kur proj. kokaugi pietuvojas esošajām apakšzemes komunikācijām, veikt kontrolmērījumus dabā un nodrošināt komunikāciju aizsardzību;
8. Stādvietas krūmiem jāierīko no auglīgas melnzemes, papildinot ar organisko un miner ālo mēslojumu. Stādvietas jāierīko kā vienlaidus zona (tranšeja) 0.6 m dziļumā;
9. Stādu konteineru lielums norādīts litros. Konteinera lielumu iespējams precizēt uz vietas stādaudzētavā, taču pieņemt ne mazāku par projektā norādīto. Augu konteinera lielums nav noteicošais, galvenokārt ņemt vērā stādaugu augstumus ;
10. Izvēlēts klimatiskajai zonai atbilstošs augu sortiments;
11. Apstādījumu dobju vieglākai kopšanai izmantot priežu mizu mulču 5-8cm (vidēju frakciju);
12. Apstādījumu dobju un zāliena auglīgās augsnes ierīkošanai pievesta auglīgā augsne;
13. Pirms auglīgās augsnes iekļāšanas apstādījumu dobēs un zāliena zonās, tā papildināma ar organisko mēslojumu - kompostu (uz 100 m² pievienojamas ~1 t komposta) un miner ālo mēslojumu - kālija hlorīdu (0.5 kg uz 100 m²) un superfosfātu (1 kg uz 100 m²).
14. Pie bruģakmens iekļāšanas ņemt vērā plānā norādītos iekļāšanas virzienus un virzienu laušanas līnijas un krāsu pārejas.
15. Materiālu daudzumi tiek aprēķināti pēc plāna, neievērojot projektētā reljefa celiņu un brauktuvju slīpumus. Sastādot izmaksu aprēķinu materiāliem - ņemt vērā izbūves slīpumu.
16. Materiāla daudzumi precizēt būvniecības laikā. Bruģakmens daudzumi tiek aprēķināti pēc plāna, neievērojot atgriezumu koeficientu.
17. TS sadaļu skatīt kopā ar pielikumiem un paskaidrojuma rakstu

Pasūtītājs: Mārupes novada dome, Daugavas iela 29, Mārupe, Mārupes novads			
		Paraksts	Datums
CD vadītājs	Didzis Dāle		12.12.2014
Izstrādāja	Zane Grava		12.12.2014
Izstrādāja	Anna Gončarova		12.12.2014

Objekts: Mārupes novada Gerberu ielas sporta laukuma rekonstrukcija

Adrese: Gerberu iela 1, Mārupe, Mārupes novads

Lapas nosaukums: LABIEKĀRTOJUMA PLĀNS

Atbildīgais projektētājs:
SIA "BM Projekts"
"Papardes"-3, Spuņciems, Salas pag., Babītes nov., LV-2105
Tālr.: +371 29762257

©All rights reserved.
©Izmantojams saskaņā ar autortiesību likumu

Līguma nr.: 5-21/469-2014
Arhīva nr.: 5-21/469-2014
Mērogs: 1:250

Stadija	Lapas	Ras. Nr.
TP	1/1	TS-2