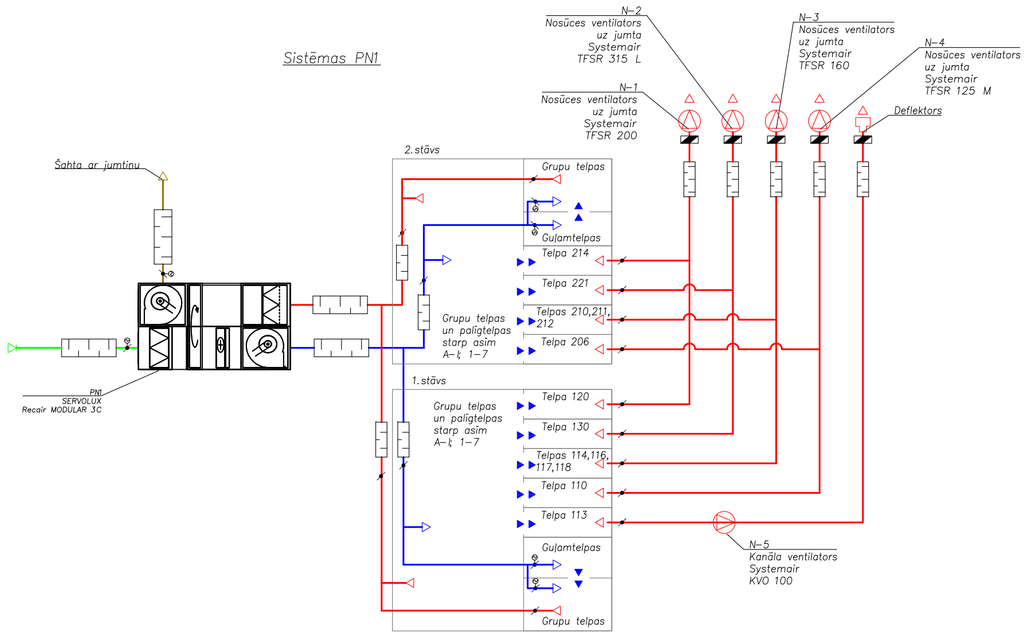

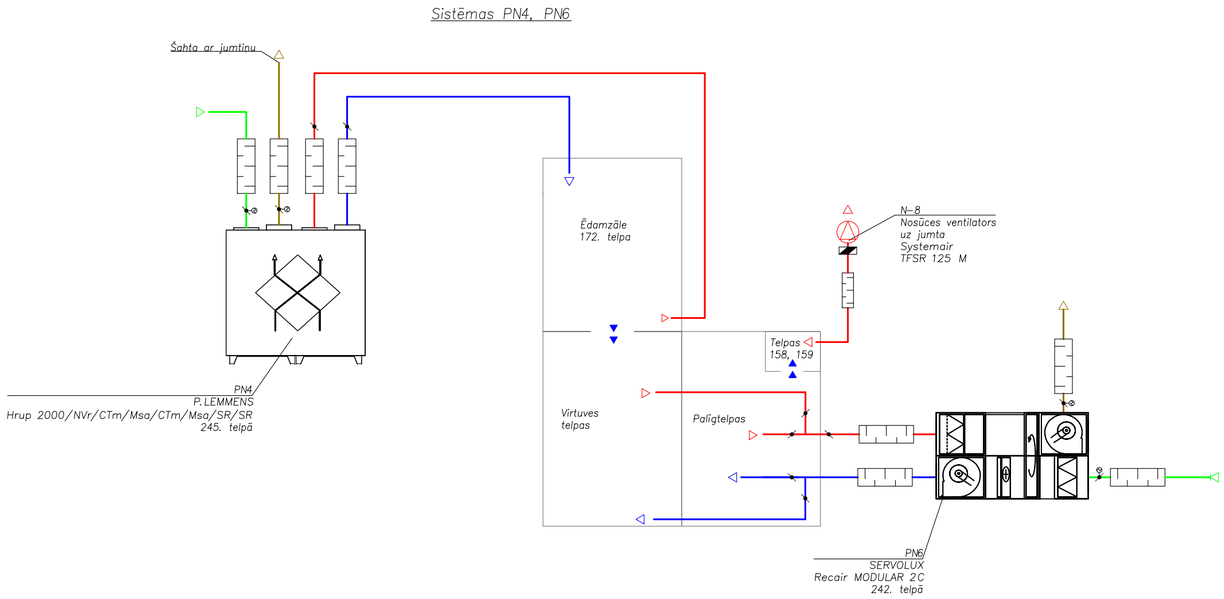

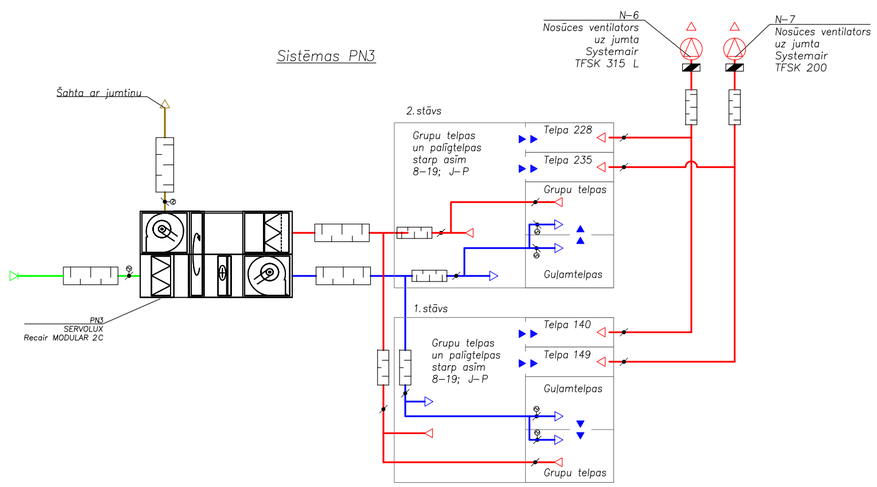

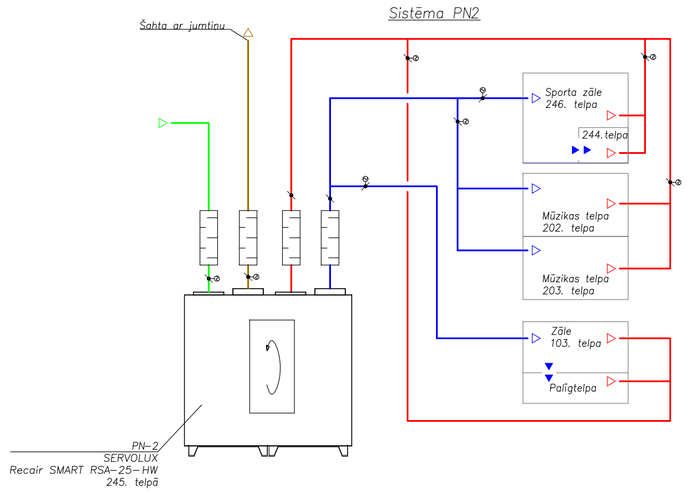

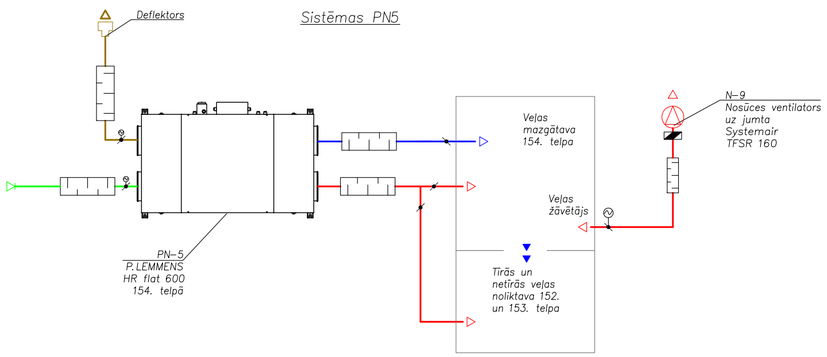

Apzīmējumi:

- Trokšņu slāpētājs
- Gaisa pieplūde
- Gaisa ieņemšana
- Gaisa nosūce
- Gaisa izmešana
- Gaisa pārplūde
- Gaisa vārsts
- Gaisa vārsts ar elektropiedziņu
- Vienvirziena vārsts
- Jumta ventilators

Piezīme:
1. Gaisa apstrādes rekuperācijas iekārtas aprīkotas ar motorizētiem vārstiem uz ieņemšanas un izmešanas sistēmām.

ar.4	projektētājs SIA "AR.4" Zemitāna iela 2b, tel. 67540306
	pasūtītājs Mārupes novada Dome
objekts	Pirmsskolas izglītības iestādes tehniskā projekta piesaiste Rožu iela 35, Mārupe, Mārupes novads
rasējums	VENTILĀCIJA PN1-PN6 SISTĒMU PRINCIPIĀLAS SHĒMAS
stadija	TP
	AVK-V-15
	M B.M.
būvproj.daļas vad.	Kaspars Sproģis
datums	2014-12
datums	2014-12
lapas nr.	15
datums	02.09.2014.
...	A2